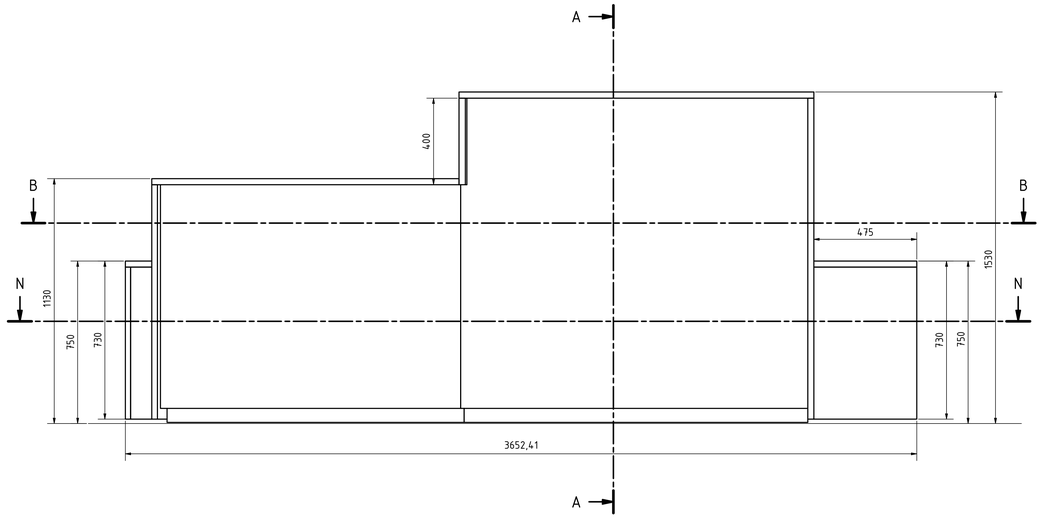

A-A (1 : 10)

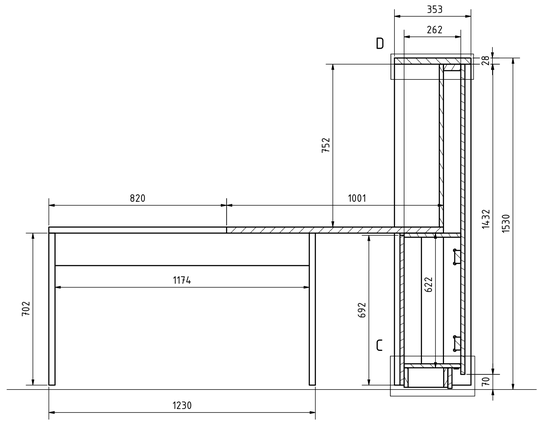

D (1 : 2)

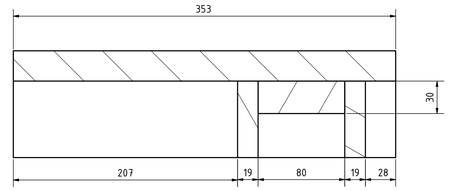

C (1 : 2)

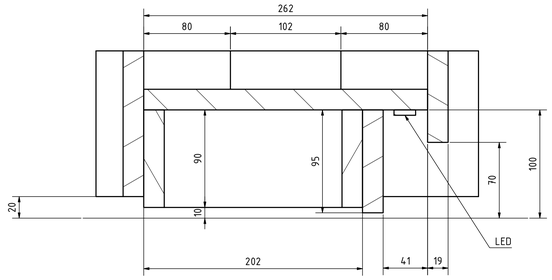

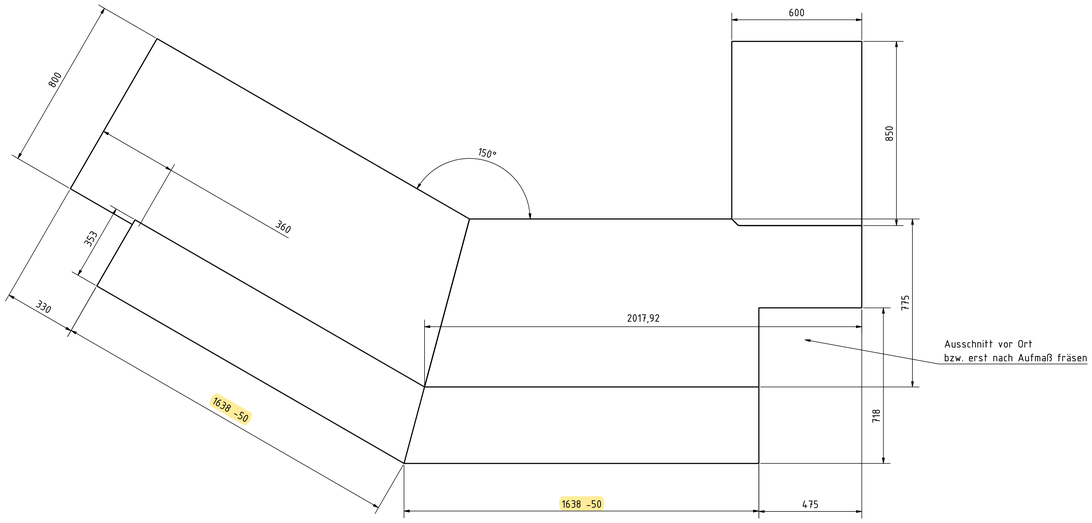

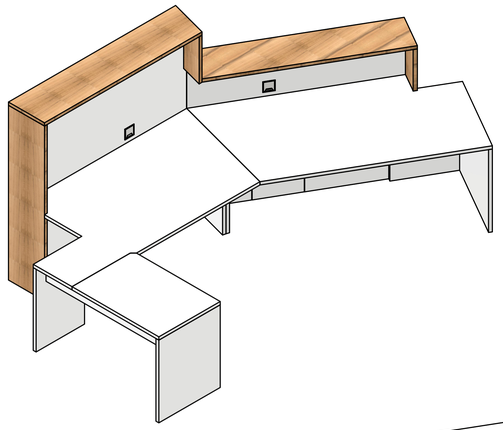

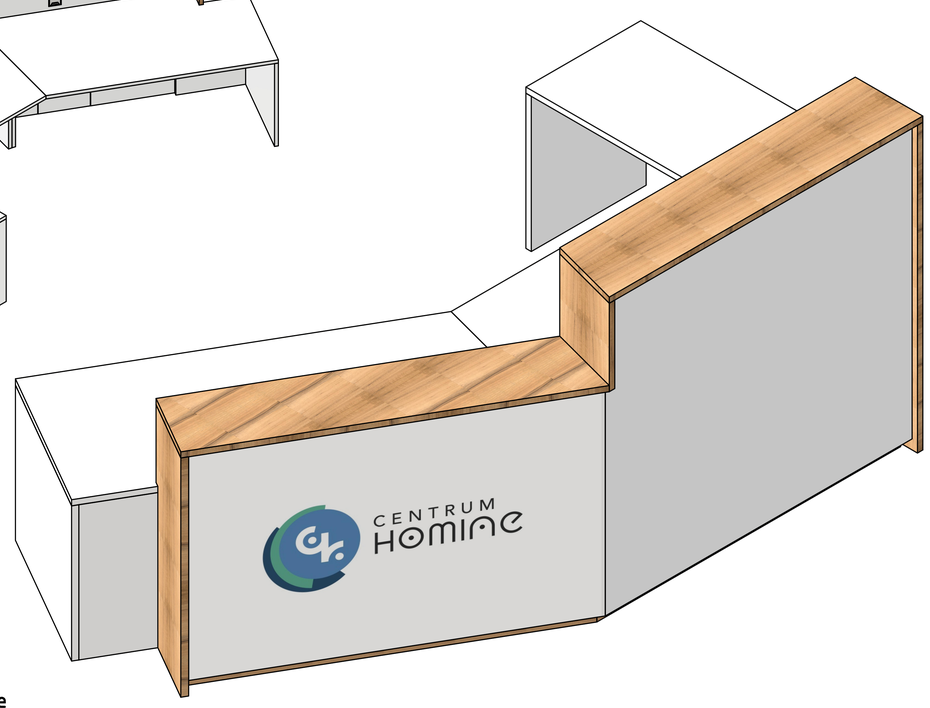

B-B (1 : 10)

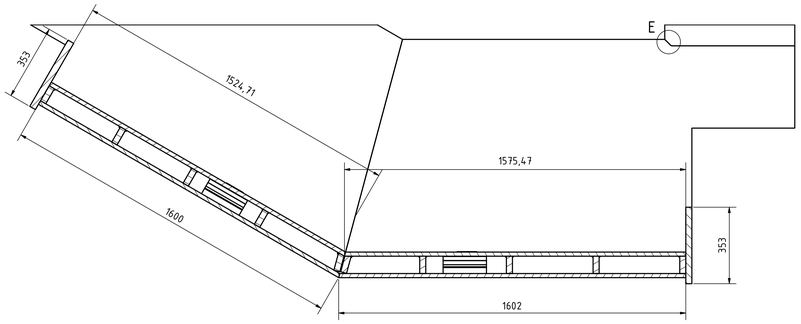

E (1 : 1)

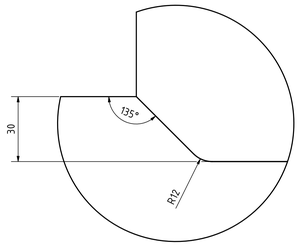

Theke

- Material Ablage: 19mm EGGER Arizona Eiche grau ST10, ABS Kante 1mm passend
- Theken Blenden: 19mm weiß, ABS Kante 1mm passend
- Schreibtischplatten, Seiten, Traverse: 28mm weiß, Kante 1mm passend
- Arbeitsplattenverbinder
- Verstellfüße Sockel: Häfele 637.67.900
- Verstellfüße Schreibtisch und Ablagenseiten: Häfele 651.00.092 + 651.14.900
- LEDs noch zu definieren
- Travo kann in UK gelegt werden
- Blenden durch vordere Quertraversen angeschraubt
- Hintere Blenden mit Kekus aufegschoben.
- Reviklappe mit Topfbänder an UK befestigt.
- Kabeldurchlass Häfele: 2 x 631.04.064
- Logo als Folie bauseits

1 Stück

					Datum	Name
				Gezeichnet	05.01.21	Julia Eckert
				Geprüft		
				Norm		
Status	Änderungen	Datum	Name	Theke_Möbel		1
						A0

Konstruktion
Planung
Aufmaß
Beratung
JE-CAD
Julia Eckert
Hans-Böckler-Str. 26
65439 Flörsheim am Main
Mobil +49176/92200639
julia.eckert@je-cad.de
www.je-cad.de

N–N (1 : 10)

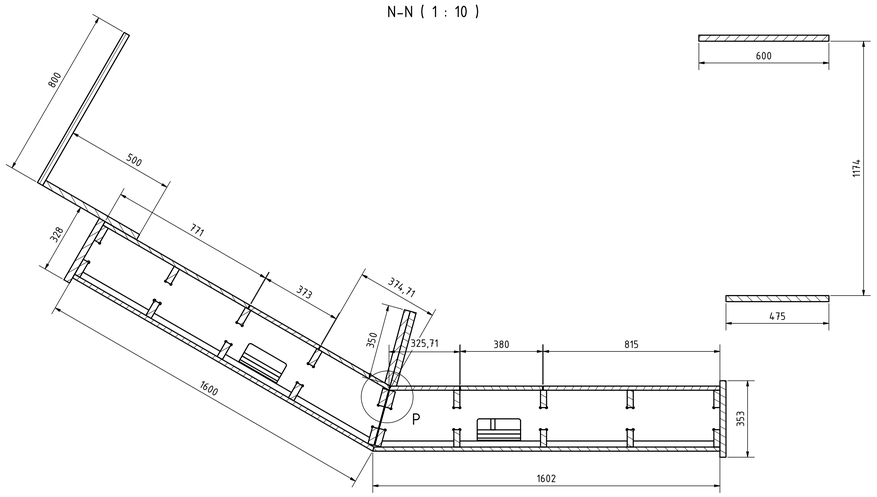

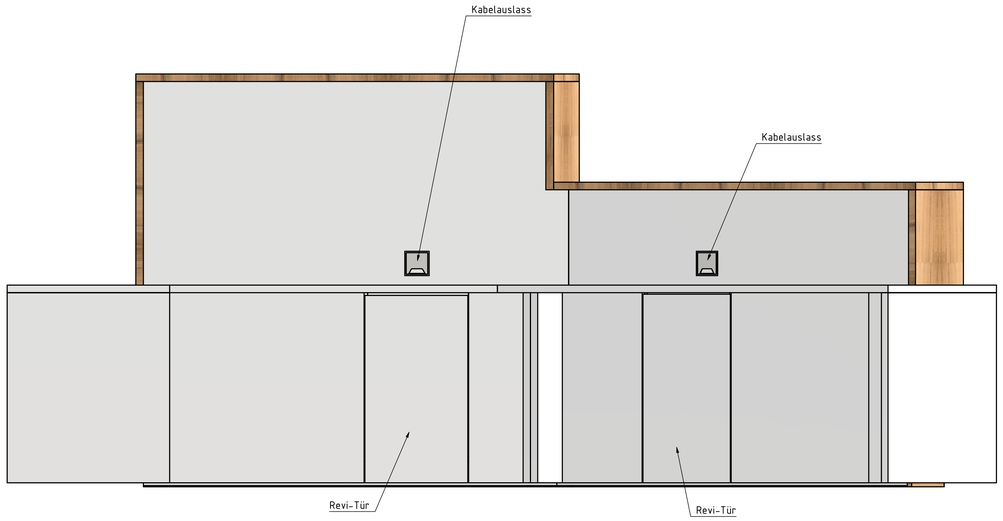

P (1 : 1)

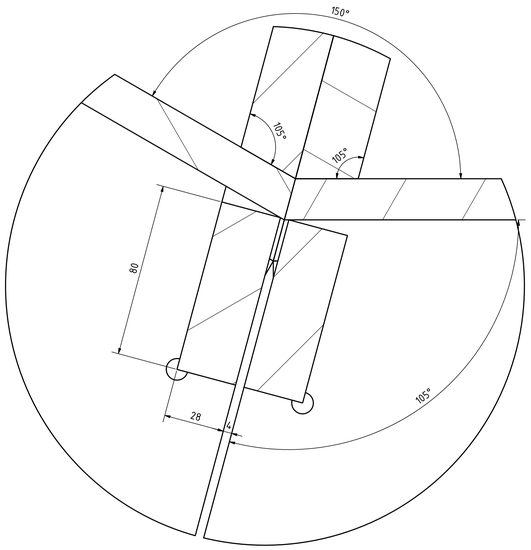

Theke

- Material Ablage: EGGER Arizona Eiche grau ST10, ABS Kante 1mm passend
- Theken Blenden: 19mm weiß, ABS Kante 1mm passend
- Schreibtischplatten, Seiten, Traverse: 28mm weiß, Kante 1mm passend
- Arbeitsplattenverbinder
- Verstellfüße Sockel: Häfele 637.67.900
- Verstellfüße Schreibtisch und Ablagenseiten: Häfele 651.00.092 + 651.14.900
- LEDs noch zu definieren
- Travo kann in UK gelegt werden
- Blenden durch vordere Quertraversen angeschraubt
- Hintere Blenden mit Kekus aufgeschoben.
- Reviklappe mit Topfbänder an UK befestigt mit Push to open zu öffnen
- Kabeldurchlass Häfele: 2 x 631.04.064
- Logo als Folie bauseits

Konstruktion
Planung
Aufmaß
Beratung
JE-CAD
Julia Eckert
Hans-Böckler-Str. 26
65439 Flörsheim am Main
Mobil +49176/92200635
julia.eckert@je-cad.de
www.je-cad.de

	Datum	Name
Gezeichnet	05.01.21	Julia Eckert
Geprüft		
Norm		

Theke_Möbel

2

A0

Änderungen | Datum | Name

F-F (1 : 10)

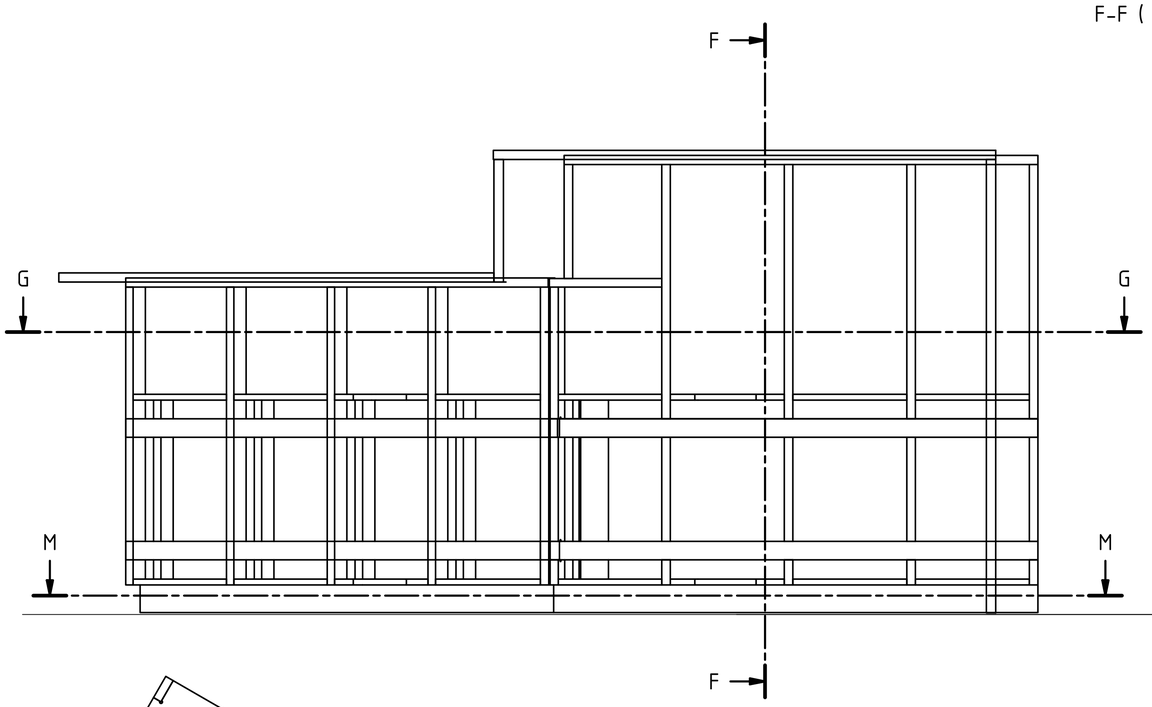

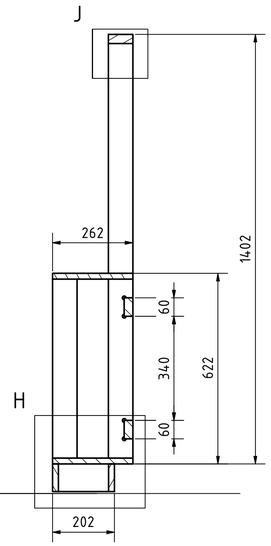

J (1 : 5)

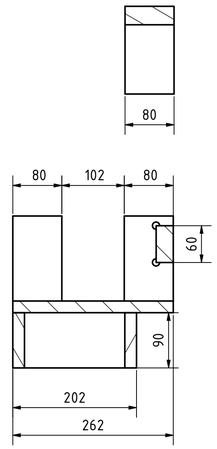

H (1 : 5)

G-G (1 : 10)

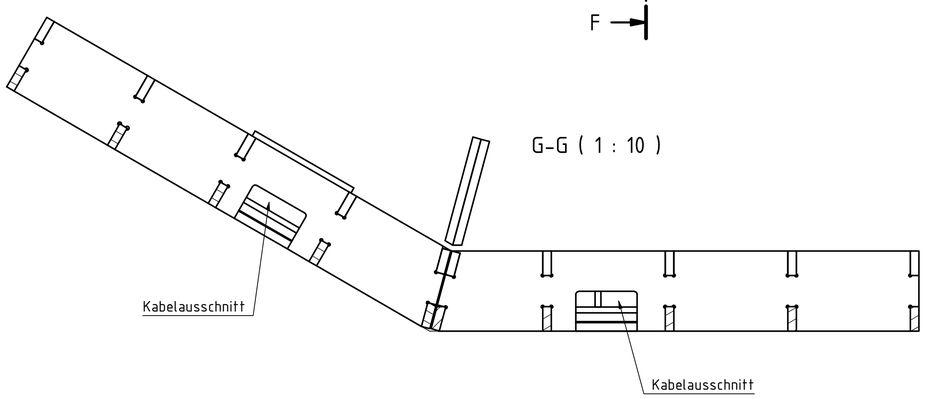

M-M (1 : 10)

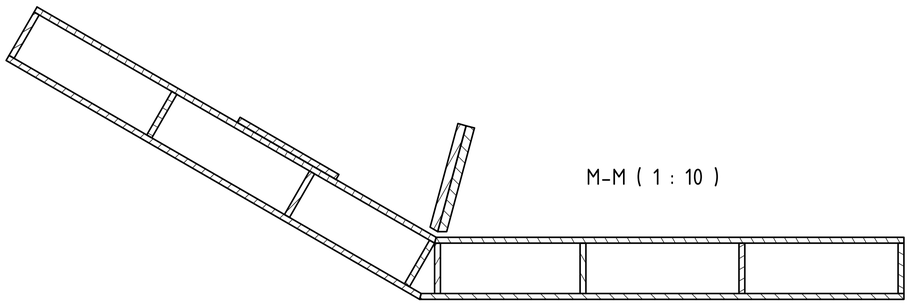

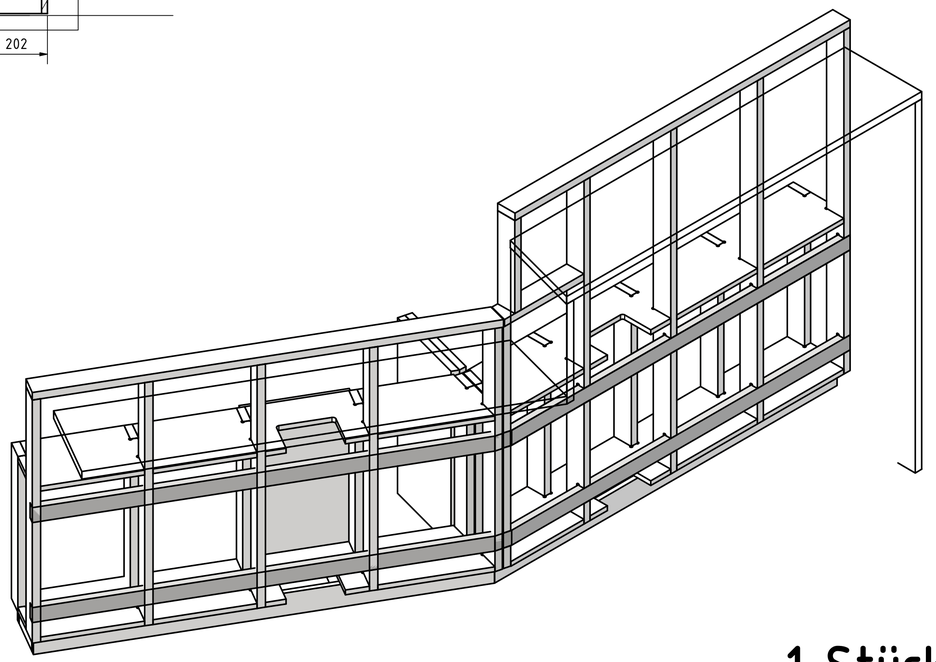

1 Stück

Theke UK

- Material UK: 19mm TiPla, Rippen 28mm TiPla
- Verstellfüße Sockel: Häfele 637.67.900
- Material Sockel: 19mm Tipla mit 2mm Kante unten

Konstruktion
Planung
Aufmass
Beratung
JE-CAD
Julia Eckert
Hans-Böckler-Str. 26
65439 Flörsheim am Main
Mobil +49174922004 3
julia.eckert@je-cad.de
www.je-cad.de

	Datum	Name
Gezeichn	05.01.21	Julia Eckert
Kontrol		
Norm		

Theke_Möbel

3

A1

Status	Änderungen	Datum	Name