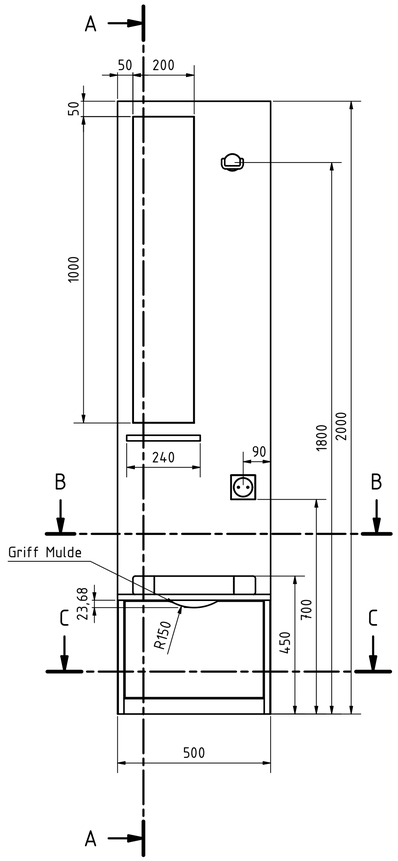

A-A (1 : 10)

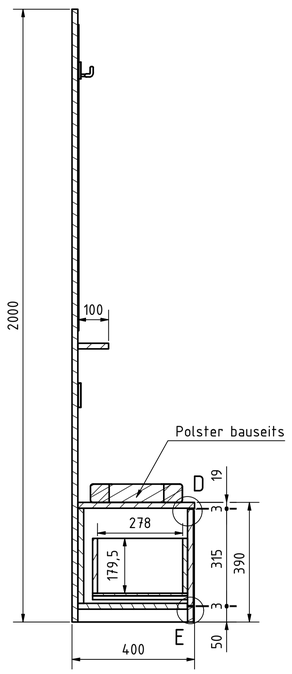

D (1 : 1)

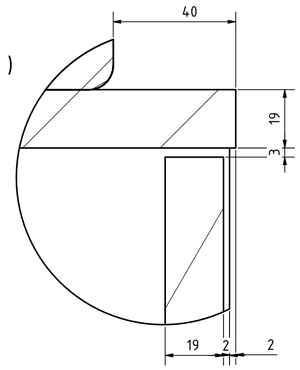

E (1 : 1)

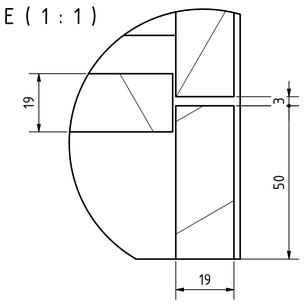

B-B (1 : 10)

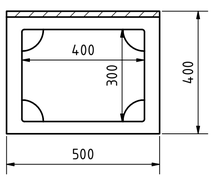

C-C (1 : 10)

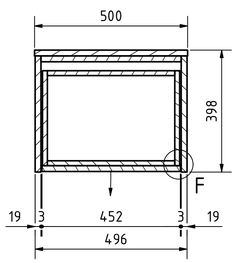

F (1 : 1)

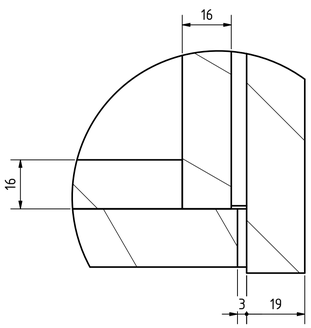

2 Stück

Garderobe links

- Material: 19mm EGGER Arizona Eiche grau ST10, ABS Kante 1mm passend
- Schubkasten 16mm lichtgrau. ABS Kante 1mm passend
- Sitzpolster bauseits
- Spiegel 3mm vollflächig aufgeklebt, Kanten gefast
- Steckdoesenbohrung, Steckdose bauseits
- Schubkastenblende mit Grifffräsung, Kante einkleben
- Schubkastenführung Blum Tandem NL 320mm mit Softeinzug
- Schubkastenkorpus mit Clamex an RW und zusätzlich verschraubt
- RW evt. mittels Astlochaufhängung an Wand befestigen
- Garderobenhaken noch zu def.

Konstruktion
Planung
Aufmass
Beratung
JE-CAD
Julia Eckert
Hans-Böckler-Str. 26
65439 Flörsheim am Main
Mobil +49174922004 3
julia.eckert@je-cad.de
www.je-cad.de

	Datum	Name
Gezeichn	18.11.20	Julia Eckert
Kontrol.		
Norm		

Garderobe

1

A1

Status | Änderungen | Datum | Name